CT－12T 型

カード投入機

サーボ機構で１２０枚／分を実現。

超えてる機能で

新 登 場 ！

1　押込機能付

2　簡単使用

3　コンパクト

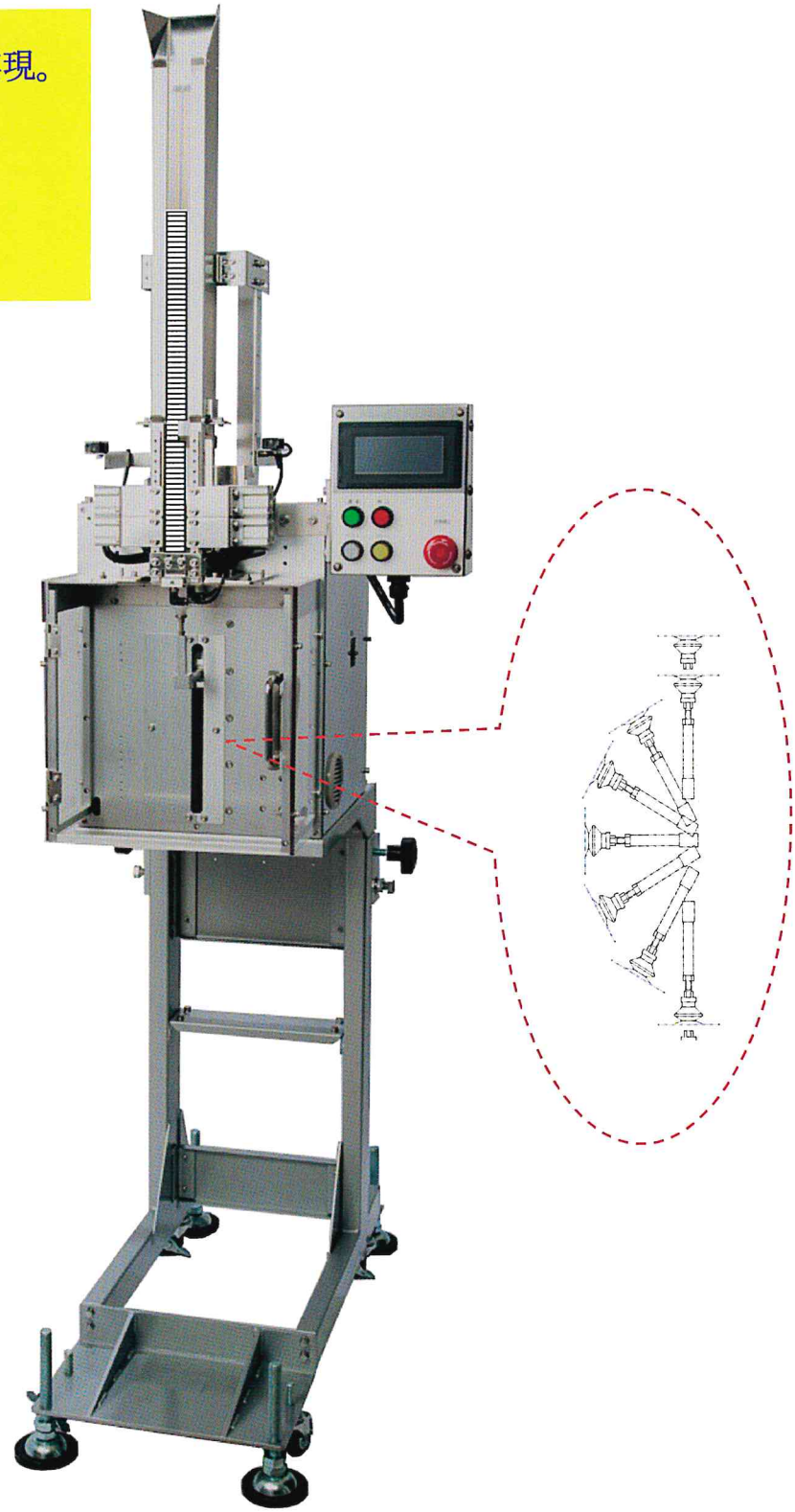

投入品

- カード型エージレス
- シート状乾燥剤
- オマケカード
- キャンペーンシール　etc.

投入機のパイオニア

株式会社 旭金属

カード投入機　CT-12T 型

カード投入機は各種カード、カード型エージレス、シール、台紙など包装機コンベヤ上の所定の位置に供給する装置です。

特　長

- サーボ機構の採用によりコンパクトで、低騒音で非常に滑らかです。
- 安定性が高く安心して使用できます。
- カードの供給はカセット式で簡単です。

標準外観図

※　仕様打合せによりカセット形状の変更や装置の追加が可能です。

※　オプション

- 自動カセット切替装置
- 架台
- シグナルタワー

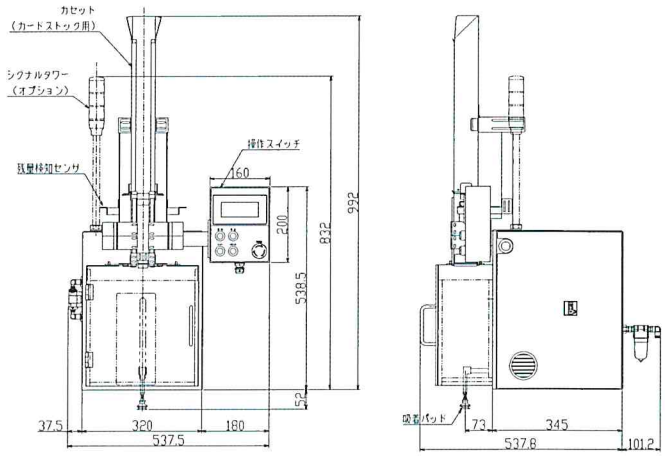

標準仕様

能　　力	１２０枚／分
本体　寸法	幅　５００mm×高さ　５３９mm×奥行き　５３８mm
本体　質量	３５ｋｇ
電　　源	単相 ＡＣ２００Ｖ　５０／６０Ｈｚ
所要　電力	８００ＶＡ
使用空気圧	０.５～０.６MPa
使用空気量	４０Nℓ／分
カード寸法	幅３０～１００mm　長さ３０～１００mm　厚みＭＡＸ１mm

- カード投入装置に関することは経験豊富な弊社にお気軽にご相談ください。尚　高速カード投入機（ＣＴ－２４Ｔ型）も扱っております。
- 改良のため予告なく仕様や外観等を変更することがあります
- 仕様の追加や変更についてもお気軽にご相談ください

注　意

安全にお使いいただくために

- ご使用になる前に取扱説明書をよくお読みの上、正しくお使いください。
- 表示された正しい電源、電圧でお使いください。
- アースを確実に行ってください。　故障や漏電の場合、感電する恐れがあります。

製造・販売　Asahi　株式会社　旭　金　属

本　　社　〒　602-8176　京都市上京区下立売通智恵光院西入

TEL　075-801-0154　FAX　075-842-1351

ホームページ　http://www.akg.jp/kinzoku/

E-mail asahi@akg.jp

東京営業所　〒　362-0036　埼玉県上尾市宮本町 10-2

TEL　048-771-0662　FAX　048-773-5937

九州営業所　〒　812-0016　福岡市博多区博多駅南２丁目１-26 一倉ビル 206

TEL　092-471-5234　FAX　092-473-7150

■　お問い合わせは

2014 年 5 月 12 日